蹲便器 TA-1010

产品规格：

型号	TA-1010
类型	蹲便器
总体尺寸	595x445x240mm
包括产品	蹲便器
推荐配件	水箱 TA-105
同系列设计	TA-1019/TA-1027
符合标准	泰陶各系列产品符合 ISO9001: 2000 国际质量体系认证，ISO14025 环境标志认证，ISO14021 节水认证及国家相关权威验证
备注	本品白色

#尺寸仅供参考

产品图纸：

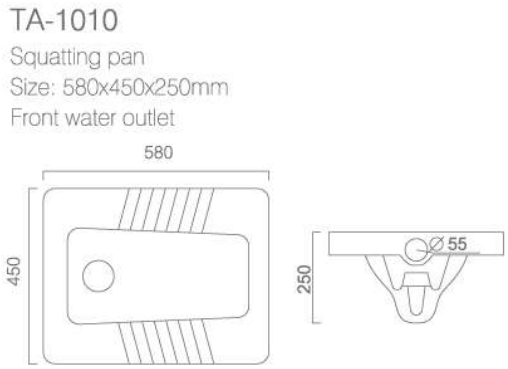

泰陶公司保留随时更改图中标示尺寸的权利，无需另行通知